DOUBLE SPACE®

La tapparella che personalizza la luce

Caratteristiche tecniche

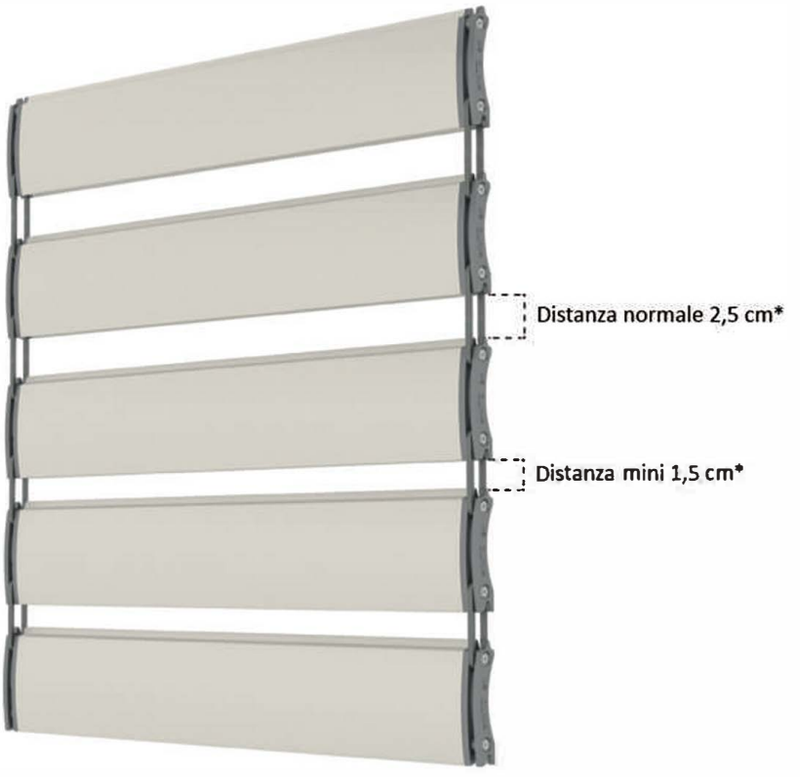

* distanza tra le stecche da indicare al momento dell'ordine

Note tecniche

Dimensione profilo

13 x 55 mm

Peso per mq

c.ca 10,00 Kg

Largh. massima consigliata

3000 mm

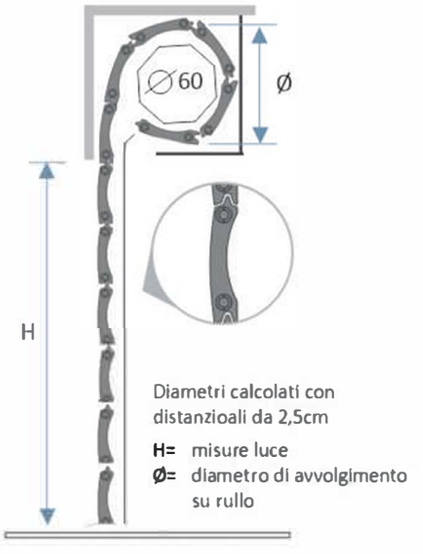

Diametri calcolati con distanzioali da 2,5cm

H= misure luce

Ø= diametro di avvolgimento su rullo

DIAMETRO DI AVVOLGIMENTO

SU RULLO DA (mm) Ø 60

Altezza mm.	Diametro mm.
1000	175
1200	200
1300	205
1400	210
1500	215
1600	220
1700	225
1800	235
1900	240
2000	250
2200	255
2400	265
2600	275
2800	290
3000	295
3300	295

DOUBLE SPACE®

La tapparella che personalizza la luce

Descrizione - Gamma colori

Double Space è una tapparella di alluminio estruso la cui principale caratteristica è la distanza tra le stecche in posizione di semi-chiusura.

CONTROLLO LUCE

Grazie al distanziale tra le lamelle, disponibile in due varianti da scegliere al momento dell'ordine, 2.5 cm o 1.5 cm, questa tipologia di avvolgibile permette una personalizzazione della luce adatta alle più diverse esigenze abitative.
A tapparella abbassata, si può semplicemente scegliere di avere totale buio oppure decidere liberamente quanta luce filtrare nell'ambiente interno.

RESISTENZA

Realizzata in alluminio estruso, Double Space® è un avvolgibile resistente e affidabile, garantendo, in posizione completamente chiusa, gli standard di sicurezza antintrusione idonei ad una chiusura oscurante blindata.

DESIGN MODERNO

Le sue linee essenziali rendono questa tapparella adeguata sia alle ambientazioni moderne che a quelle tradizionali.
L'applicazione di Double Space® in sostituzione di tapparelle già esistenti non richiede modifiche di guide o accessori.

GAMMA COLORI

RAL 9010

RAL 7004

RAL 6005

RAL 8003

RAL 1013

RAL 7035

RAL 8017

miniMAL®

L'avvolgibile minimalista microforato

Caratteristiche tecniche

Profilo

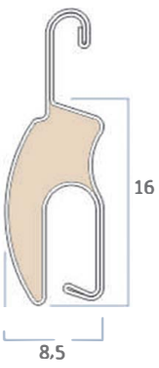

Note tecniche

Misura Nominale

8,5 x 16 mm

Peso per mq

c.ca 5,40 Kg

Largh. massima consigliata

2800 mm

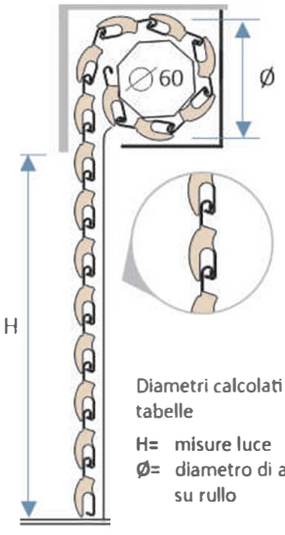

Diametri calcolati come da tabelle

H= misure luce

Ø= diametro di avvolgimento su rullo

DIAMETRO DI AVVOLGIMENTO
SU RULLO DA (mm) Ø 40

Altezza mm	Diametro mm.
1000	130
1200	145
1300	150
1400	155
1500	155
1600	160
1700	165
1800	170
1900	170
2000	180
2200	190
2400	195
2600	200
2800	205
3000	215
3300	225

DIAMETRO DI AVVOLGIMENTO
SU RULLO DA (mm) Ø 60

Altezza mm.	Diametro mm.
1000	140
1200	150
1300	160
1400	160
1500	165
1600	165
1700	175
1800	175
1900	185
2000	185
2200	195
2400	200
2600	210
2800	215
3000	220
3300	230

€ 00

IVA
Esclusa

miniMAL®

L'avvolgibile minimalista microforato

Descrizione - Gamma colori

Minimal® è una tapparella in alluminio coibentato dal design essenziale ed armonioso. La stecca con un'altezza di solo 16 mm, a gancio interamente microforato conferisce all'oscurante, oltre all'aspetto moderno, dei concreti vantaggi quali un'ottima visuale verso l'esterno, l'agevole circolazione dell'aria nell'ambiente interno, l'ingresso della luce, ma anche un diametro di avvolgimento significativamente inferiore rispetto ad altri profili presenti sul mercato, rendendo il prodotto congruo con le nuove tendenze architettoniche dalle linee ridotte ed essenziali.

GAMMA COLORI

DUERO 55 l'avvolgibile

Il piacere di isolarsi

Blind Zone

Caratteristiche tecniche

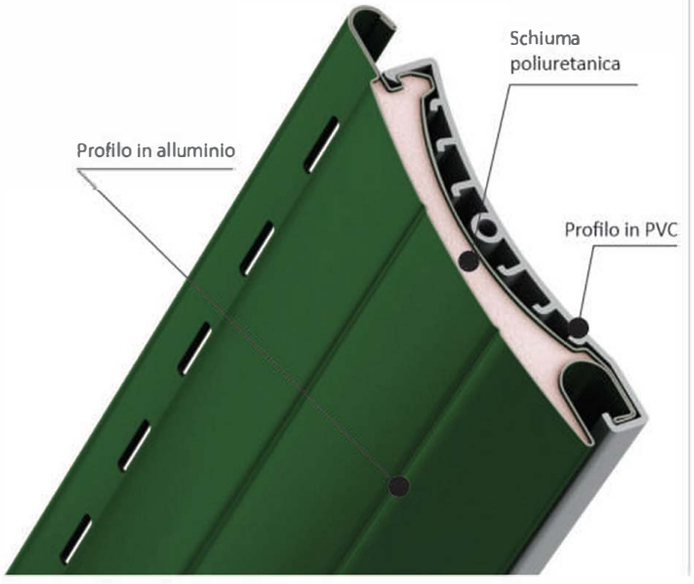

Bloccaggio stecca

standard
con tappo
laterale avvitato

Profilo

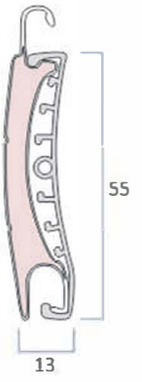

Note tecniche

Misura Nominale

13 x 55 mm

Peso per mq

c.ca 6,0 Kg

Spessore alluminio

c.ca 0,36 mm

Barre per 1 mt di altezza

18

Largh. massima consigliata

4200 mm

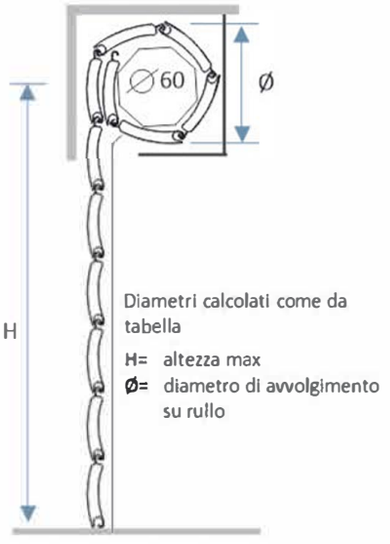

Diametri calcolati come da tabella

H= altezza max

Ø= diametro di avvolgimento su rullo

DIAMETRO DI AVVOLGIMENTO

SU RULLO DA (mm) Ø 60

Altezza mm.	Diametro mm.
1000	155
1200	165
1300	170
1400	175
1500	180
1600	185
1700	195
1800	200
1900	200
2000	215
2200	220
2400	225
2600	230
2800	240
3000	250
3300	255

ARIALUCE

La prima tapparella che da spazio ad aria e luce

Descrizione - Gamma colori

La caratteristica fondamentale dell'avvolgibile ARIALUCE consiste nella particolare asola lunga presente nella stecca, che permette, ad avvolgibile abbassato, una significativa areazione e illuminazione dell'ambiente, a differenza dell'avvolgibile tradizionale.

La dimensione del foro (altezza 5,5 mm, larghezza 180 mm), nettamente superiore a quello tradizionale (altezza 2 mm, larghezza 17 mm) favorisce, a tapparella abbassata, l'agevole riciclo dell'aria all'interno dell'abitazione e, nel contempo, l'entrata della luce solare.

GAMMA COLORI PER ESTERNO ALLUMINIO

Bianco	19 Panna 1013	8 Avorio	3 Grigio	36 Grigio 35	2 Argento
5 Verde	7 Testa di moro	RAL 8017 21 Mar.ne ciocc.	25 Terracotta	26 Ocra	6 Rosso mattone
FINITURE FINTO LEGNO	10 Legno chiaro	50 Renolit miele	37 Legno castagno	11 Legno scuro	39 Legno noce
FINITURE RAFFAELLO	24 Grigio Raffaello	22 Ver. Raffaello			

DUERO 55 l'avvolgibile

Il piacere di isolarsi

Blind Zone

Descrizione - Gamma colori

INVERNO
In particolare, l'utilizzo dell'avvolgibile DUERO garantisce, nel corso delle stagioni invernali, una minore dispersione di calore, poiché tra il profilo in Pvc (posto all'interno) e quello in alluminio (posto all'esterno) avviene un'interruzione di continuità del calore, consentendo quindi un considerevole risparmio energetico.

ESTATE
Se d'inverno, dunque, DUERO garantisce una minore dispersione di calore, d'estate, l'avvolgibile, grazie all'interruzione della conducibilità del metallo della parte esterna, fortemente riscaldata perché esposta al sole, il profilo in PVC (rivolto all'interno) riesce a mantenere temperature inferiori, non trasmettendo il calore all'interno dell'abitazione. In questo modo, la temperatura interna resterà più bassa, per cui in caso di condizionamento dell'aria occorrerà un minore dispendio di energia.

L'avvolgibile DUERO rivoluziona il ruolo dei sistemi di protezione nelle politiche di risparmio energetico legate all'edilizia. È noto ed ampiamente usato il profilo in metallo (alluminio o acciaio) e in PVC per costituire doghe per comporre serrande e avvolgibili. Duero è, invece, un avvolgibile in alluminio e in PVC assolutamente innovativo e conveniente, rispetto a quelli tradizionali. La sua principale caratteristica è ridurre lo spreco di risorse economiche ed energetiche. La differenza tra DUERO ed un tradizionale avvolgibile in alluminio o acciaio consiste nella struttura del profilo.
DUERO è una doga per avvolgibili costituita dall'accoppiamento ad incastro per compressione di due profilati di diverso materiale di cui un profilo in PVC e uno in alluminio riempito di schiuma isolante. Il particolare sistema di aggancio tra le due facce della stecca interrompe la conducibilità termica del metallo. Quindi, con l'alluminio posizionato all'esterno ed al PVC collocato all'interno, si compie un'interruzione della trasmittanza termica tra l'ambiente esterno e quello interno.

GAMMA COLORI PER ESTERNO ALLUMINIO

Bianco	19 Panna 1013	8 Avorio	4 Beige	36 Grigio 35	3 Grigio
2 Argento	44 RAL 9007	13 Verde 56	5 Verde	21 Mar.ne ciocc. RAL 8017	7 Testa di moro
26 Ocra	25 Terracotta	6 Rosso mattone	16 Rosso Bordeaux	42 Grigio 7016	15 Azzurro (blu)

FINITURE FINTO LEGNO

10 Legno chiaro	50 Renolit miele	37 Legno castagno	11 Legno scuro	39 Legno noce

FINITURE RAFFAELLO

24 Grigio Raffaello	23 Marr. Raffaello

GAMMA COLORI PER INTERNO PVC PELLICOLATO NEW

PELLICOLE

CRYSTAL WHITE ASH 47852	WHITE 9152	CREAM WHITE 1379	LIGHT GREY 7251	GREY 7155	ANTHRACITE GREY 7016
CHOCOLATE BROWN 8875	DARK GREEN 6125	WALNUT V	GOLDEN OAK	SHERWOOD	

ARIALUCE

La prima tapparella che da spazio ad aria e luce

Caratteristiche tecniche

Bloccaggio stecca

standard
con tappo
laterale spillato

Profilo

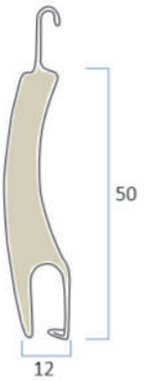

Note tecniche

Misura Nominale

12 x 50 mm

Peso per mq

c.ca 5,0 Kg

Spessore alluminio

c.ca 0,50 mm

Barre per 1 mt di altezza

20

Largh. massima consigliata

4200 mm

Diametri calcolati come da tabella

H= altezza max
Ø= diametro di avvolgimento su rullo

DIAMETRO DI AVVOLGIMENTO

SU RULLO DA (mm) Ø 60

Altezza mm.	Diametro mm.
1000	145
1200	155
1300	155
1400	160
1500	170
1600	170
1700	175
1800	180
1900	190
2000	190
2200	200
2400	205
2600	210
2800	220
3000	230
3300	240

ARIALUCEtherm®

l'avvolgibile a isolamento termico che dà spazio ad aria e luce

Caratteristiche tecniche

Profilo

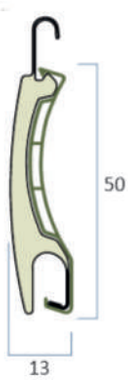

Note tecniche

Misura Nominale

13 x 50 mm

Peso per mq

c.ca 6,6 Kg

Spessore alluminio

c.ca 0,50 mm

Barre per 1 mt di altezza

20

Largh. massima consigliata

4215 mm

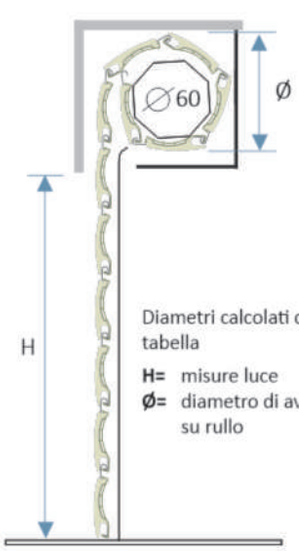

Diametri calcolati come da tabella

H= misure luce
Ø= diametro di avvolgimento su rullo

DIAMETRO DI AVVOLGIMENTO

SU RULLO DA (mm) Ø 60

Altezza mm.	Diametro mm.
1000	150
1200	155
1300	160
1400	165
1500	170
1600	175
1700	180
1800	185
1900	190
2000	195
2200	200
2400	205
2600	210
2800	220
3000	230
3300	240

ARIALUCEtherm®

l'avvolgibile a isolamento termico che dà spazio ad aria e luce

Descrizione - Gamma colori

ARIALUCEtherm® è la tapparella che coniuga i punti di forza dei due modelli già esclusivi della Pinto: Arialuce e Duero. Il vantaggio dell'isolamento termico conferito da Duero incontra con successo il design a foro largo di Arialuce. Il prodotto, innovativo, soddisfa le esigenze funzionali ed estetiche delle nuove tendenze del mercato di riferimento.

GAMMA COLORI PER ESTERNO ALLUMINIO

GAMMA COLORI PER INTERNO PVC STANDARD O PELLICOLATO NEW

ZANZARTAP

La tapparella con zanzariera integrata

Caratteristiche tecniche

Bloccaggio stecca

standard
con tappo
laterale avvitato

Profilo

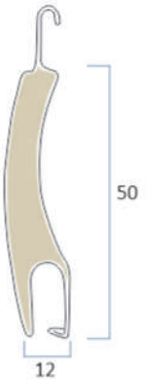

Note tecniche

Misura Nominale

12 x 50 mm

Peso per mq

c.ca 5,0 Kg

Spessore alluminio

c.ca 0,50 mm

Barre per 1 mt di altezza

20

Largh. massima consigliata

4200 mm

Diametri calcolati come da tabella

H= altezza max
Ø= diametro di avvolgimento su rullo

DIAMETRO DI AVVOLGIMENTO

SU RULLO DA (mm) Ø 60

Altezza mm.	Diametro mm.
1000	145
1200	155
1300	155
1400	160
1500	170
1600	170
1700	175
1800	180
1900	190
2000	190
2200	200
2400	205
2600	210
2800	220
3000	230
3300	240

ZANZARTAP

La tapparella con zanzariera integrata

Descrizione - Gamma colori

La caratteristica fondamentale di questo profilo consiste nella presenza della microforatura su tutta la superficie del gancio. Tale particolarità permette, ad avvolgibile abbassato, oltre alla funzione oscurante, un'efficace prestazione come zanzariera e un'ottima visuale verso l'esterno, contemporaneamente al mantenimento della privacy.

ZANZARTAP è realizzata con un gancio più alto e resistente rispetto alla tapparella tradizionale, e, allo stesso tempo, interamente microforato.

Ciò consente un maggiore riciclo dell'aria, la possibilità di oscuramento graduale e, non per ultimo, una barriera contro gli insetti indesiderati.

GAMMA COLORI

1 Bianco | 36 Grigio 35 | 3 Grigio | 2 Argento | 44 RAL 9007 | 42 Grigio 7016 | 19 Panna 1013 | 8 Avorio | 4 Beige | 5 Verde

21 Mar.ne ciocc. | 7 Testa di moro | 6 Rosso mattone | 53 RAL3004 | 26 Ocra | 25 Terracotta | 32 Sabbia

FINITURE FINTO LEGNO

10 Legno chiaro | 50 Renolit miele | 37 Legno castagno | 11 Legno scuro | 39 Legno noce

FINITURE PARTICOLARI

24 Grigio Raffaello | 22 Ver. Raffaello

SICURTAPP®

Sicurezza velata

Caratteristiche tecniche

Profilo

Note tecniche

Misura Nominale

13 x 60 mm

Peso per mq

c.ca 13 Kg

Barre per 1 mt di altezza

17

Largh. massima consigliata

3700 mm

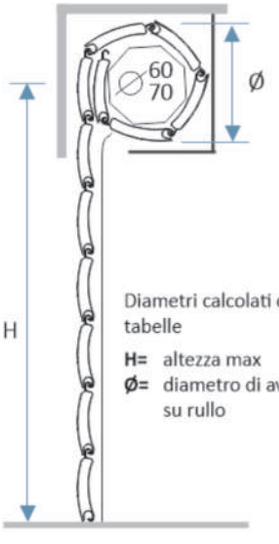

Diametri calcolati come da tabelle

H= altezza max

Ø= diametro di avvolgimento su rullo

DIAMETRO DI AVVOLGIMENTO

SU RULLO DA (mm) Ø 60

Altezza mm.	Diametro mm.
1000	150
1200	165
1300	170
1400	175
1500	180
1600	185
1700	190
1800	195
1900	195
2000	205
2200	215
2400	225
2600	235
2800	240
3000	245
3300	255

DIAMETRO DI AVVOLGIMENTO

SU RULLO DA (mm) Ø 70

Altezza mm.	Diametro mm.	N. stecche
1000	160	17
1200	175	20
1300	180	22
1400	185	24
1500	190	25
1600	195	27
1700	200	29
1800	205	30
1900	205	32
2000	215	34
2200	225	37
2400	235	40
2600	245	44
2800	250	47
3000	255	50
3300	265	55

SICURTAPP®

Sicurezza velata

Descrizione - Gamma colori

L'avvolgibile SICURTAPP® dispone di particolari caratteristiche di antieffrazione e si oppone al tentativo di sollevamento causato da un attacco esterno.

SICURTAPP® è un avvolgibile in alluminio estruso dotato di un dispositivo di blocco e sblocco automatico.

SICURTAPP® propone una soluzione efficace e funzionale in un mercato dove la chiusura di sicurezza cerca di dare risposta alla crescente domanda di antieffrazione. Attualmente, i sistemi di chiusura per avvolgibili più diffusi sono azionati manualmente dall'utente dopo l'abbassamento della tapparella. Nel caso di apertura manuale o con motore, dimenticandosi il disinserimento dei catenacci, si rischiano danni alla tapparella e/o motore.

SICURTAPP® risolve gli inconvenienti che si presentano con la chiusura tradizionale, grazie al sistema brevettato, evitando così un inserimento o disinserimento manuale. Permette il blocco e lo sblocco automatico nella chiusura o apertura della tapparella, assicurando il perfetto funzionamento antieffrazione dell'oscurante.

RILIEVO MISURE

Con guida di nuova installazione

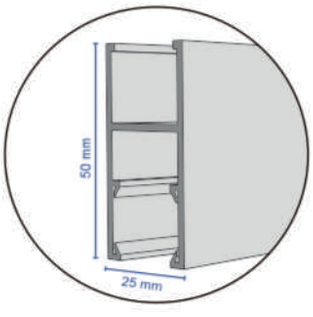

LARGHEZZA TAPPARELLA
con guide **incassate** =
misura fondo guida* - 48 mm
*La misura fondo guida si ricava misurando la larghezza in 3 punti (H basso, H medio, H alto) e considerando la misura più piccola tra le 3.

LARGHEZZA TAPPARELLA
con guide **in luce** =
misura fondo guida/luce - 48 mm

Con guida di sostituzione

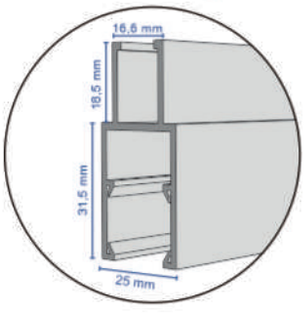

LARGHEZZA TAPPARELLA =
misura luce - 10 mm

LARGHEZZA TAPPARELLA =
misura guida - 48 mm

GAMMA COLORI

RAL 9010 | RAL 7004 | RAL 6005 | RAL 8003 | RAL 1013 | RAL 7035 | RAL 8017

Petit30®

L'avvolgibile piatto a foro largo

Caratteristiche tecniche

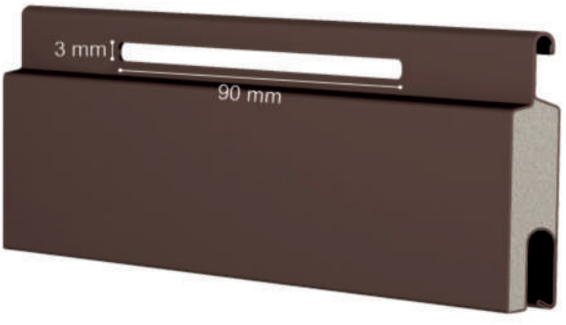

Profilo

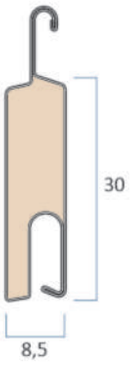

Note tecniche

Misura Nominale

8,5 x 30 mm

Peso per mq

c.ca 3,8 Kg

Barre per 1 mt di altezza

33

Largh. massima consigliata

2920 mm

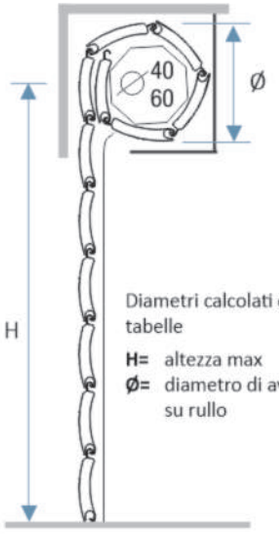

Diametri calcolati come da tabelle

H= altezza max

Ø= diametro di avvolgimento su rullo

DIAMETRO DI AVVOLGIMENTO

SU RULLO DA (mm) Ø 40

Altezza mm.	Diametro mm.
1000	135
1200	145
1300	155
1400	155
1500	160
1600	160
1700	175
1800	175
1900	180
2000	185
2200	195
2400	200
2600	205
2800	210
3000	220
3300	230

DIAMETRO DI AVVOLGIMENTO

SU RULLO DA (mm) Ø 60

Altezza mm.	Diametro mm.
1000	145
1200	155
1300	155
1400	165
1500	165
1600	175
1700	175
1800	180
1900	185
2000	185
2200	195
2400	200
2600	210
2800	215
3000	220
3300	230

Petit30®

L'avvolgibile piatto a foro largo

Descrizione - Gamma colori

Petit 30® è una tapparella in alluminio coibentato a stecche piatte H 30 mm che presentano, nel gancio del profilo, le asole larghe 90 mm. Le sue linee diritte e pure coniugano la contemporaneità del design con la funzionalità di una tapparella che, a differenza dei modelli tradizionali, offre, a telo abbassato e con i fori aperti, maggiore aerazione, ingresso luce solare, visibilità esterna nel totale rispetto della sicurezza e privacy. Inoltre, la sua forma consente di utilizzare, in fase di montaggio, l'avvolgimento sia esterno che interno.

GAMMA COLORI

1 Bianco
45 Bianco papiro
36 Grigio 35
54 RAL 7038
55 RAL 7047
46 Grigio medio
56 RAL 7004
3 Grigio
47 RAL 7001
Grigio
42 RAL 7016

19 Panna 1013
49 RAL 1015
8 Avorio
32 Sabbia
4 Beige
2 Argento
44 RAL 9007
9 Bronzo
38 Bronzo scuro
33 Verde acqua

27 Verde pisello
12 Verde oliva
13 Verde brillante
5 Verde
48 RAL 8014
21 Mar.ne ciocc.
7 Testa di moro
6 Rosso mattone
14 Rosso vivo
Rosso porpora
53 RAL3004

16 Bordeaux 3005
31 Celeste
15 Azzurro
26 Ocra
25 Terracotta

FINITURE PARTICOLARI

24 Grigio Raffaello
22 Ver. Raffaello
20 Ros. Raffaello
23 Marr. Raffaello

FINITURE FINTO LEGNO

18 Legno douglas
28 Legno ciliegio
10 Legno chiaro
17 Legno rovere
61 Legno 809
11 Legno scuro
29 Legno chiaro fiamm.
35 Legno olmo
51 Legno Europa

40 Legno cedro
30 Legno scuro fiamm.
62 Bianco Renolit
50 Renolit miele
60 Legno Golden Oak 7
37 Legno castagno
39 Legno noce
52 Legno nodoso
34 Legno pino

Avvolgibile in Alluminio coibentato con poliuretano media densità **Tipo A 45**

Caratteristiche tecniche

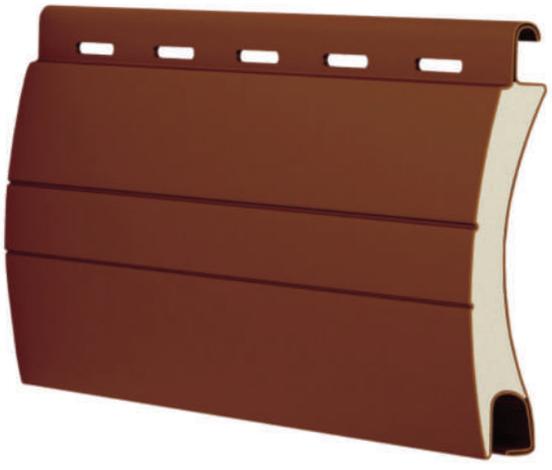

Bloccaggio stecca

standard
con tappo
laterale spillato

Profilo

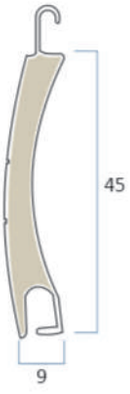

Profilo in alluminio per avvolgibile a schiuma poliuretanica ecologica ad alta stabilità e lunga durata, senza alcuna manutenzione.

Note tecniche

Misura Nominale

9 X 45 mm

Peso per mq

c.ca 2,8 Kg

Spessore alluminio

c.ca 0,30 mm

Barre per 1 mt di altezza

22

Largh. massima consigliata

3500 mm

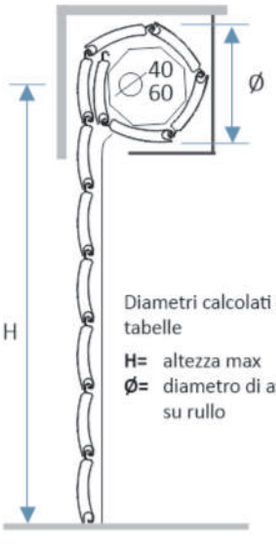

Diametri calcolati come da tabelle

H= altezza max
Ø= diametro di avvolgimento su rullo

DIAMETRO DI AVVOLGIMENTO
SU RULLO DA (mm) Ø 40

Altezza mm.	Diametro mm.
1000	115
1200	125
1300	130
1400	130
1500	135
1600	140
1700	145
1800	150
1900	150
2000	155
2200	160
2400	165
2600	170
2800	175
3000	180
3300	185

DIAMETRO DI AVVOLGIMENTO
SU RULLO DA (mm) Ø 60

Altezza mm.	Diametro mm.
1000	115
1200	120
1300	125
1400	130
1500	140
1600	145
1700	150
1800	155
1900	160
2000	165
2200	165
2400	170
2600	175
2800	175
3000	185
3300	190

Avvolgibile in Alluminio coibentato con poliuretano media densità **Tipo A 45**

Descrizione - Gamma colori

GAMMA COLORI

1 Bianco	45 Bianco papiro	36 Grigio 35	54 RAL 7038	55 RAL 7047	46 Grigio medio	56 RAL 7004	3 Grigio	47 RAL 7001	Grigio 42 RAL 7016	
19 Panna 1013	49 RAL 1015	8 Avorio	32 Sabbia	4 Beige	2 Argento	44 RAL 9007	9 Bronzo	38 Bronzo scuro	33 Verde acqua	
27 Verde pisello	12 Verde oliva	13 Verde brillante	5 Verde	48 RAL 8014	21 Mar.ne ciocc.	7 Testa di moro	6 Rosso mattone	14 Rosso vivo	Rosso porpora 53 RAL3004	
16 Bordeaux 3005	31 Celeste	15 Azzurro	26 Ocra	25 Terracotta	FINITURE RAFFAELLO	24 Grigio Raffaello	22 Ver. Raffaello	20 Ros. Raffaello	23 Marr. Raffaello	
FINITURE FINTO LEGNO	18 Legno douglas	28 Legno ciliegio	10 Legno chiaro	17 Legno rovere	61 Legno 809	11 Legno scuro	29 Legno chiaro fiamm.	35 Legno olmo	51 Legno Europa	
40 Legno cedro	30 Legno scuro fiamm.	62 Bianco Renolit	50 Renolit miele	60 Legno Golden Oak 7	37 Legno castagno	39 Legno noce	52 Legno nodoso	34 Legno pino		

Avvolgibile in Alluminio coibentato con poliuretano media densità **Tipo AS 55**

Caratteristiche tecniche

Profilo in alluminio per avvolgibile a schiuma poliuretanica ecologica ad alta stabilità e lunga durata, senza alcuna manutenzione.

Bloccaggio stecca

standard
con tappo
laterale spillato

Profilo

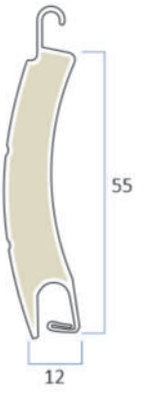

Note tecniche

Misura Nominale

12 x 55 mm

Peso per mq

c.ca 3,2 Kg

Spessore alluminio

c.ca 0,33 mm

Barre per 1 mt di altezza

18

Largh. massima consigliata

4200 mm

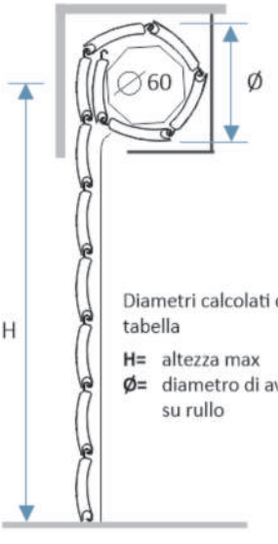

Diametri calcolati come da tabella

H= altezza max
Ø= diametro di avvolgimento su rullo

DIAMETRO DI AVVOLGIMENTO
SU RULLO DA (mm) Ø 60

Altezza mm.	Diametro mm.
1000	140
1200	150
1300	155
1400	160
1500	165
1600	170
1700	175
1800	175
1900	180
2000	185
2200	190
2400	190
2600	200
2800	205
3000	210
3300	220

Avvolgibile in Alluminio coibentato con poliuretano media densità **Tipo AS 55**

Descrizione - Gamma colori

GAMMA COLORI

1 Bianco	45 Bianco papiro	36 Grigio 35	54 RAL 7038	55 RAL 7047	46 Grigio medio	56 RAL 7004	3 Grigio	47 RAL 7001	Grigio 42 RAL 7016	
19 Panna 1013	49 RAL 1015	8 Avorio	32 Sabbia	4 Beige	2 Argento	44 RAL 9007	9 Bronzo	38 Bronzo scuro	33 Verde acqua	
27 Verde pisello	12 Verde oliva	13 Verde brillante	5 Verde	48 RAL 8014	21 Mar.ne ciocc.	7 Testa di moro	6 Rosso mattone	14 Rosso vivo	Rosso porpora 53 RAL3004	
16 Bordeaux 3005	31 Celeste	15 Azzurro	26 Ocra	25 Terracotta	FINITURE RAFFAELLO	24 Grigio Raffaello	22 Ver. Raffaello	20 Ros. Raffaello	23 Marr. Raffaello	
FINITURE FINTO LEGNO	18 Legno douglas	28 Legno ciliegio	10 Legno chiaro	17 Legno rovere	61 Legno 809	11 Legno scuro	29 Legno chiaro fiamm.	35 Legno olmo	51 Legno Europa	
40 Legno cedro	30 Legno scuro fiamm.	62 Bianco Renolit	50 Renolit miele	60 Legno Golden Oak 7	37 Legno castagno	39 Legno noce	52 Legno nodoso	34 Legno pino		

Avvolgibile in Acciaio coibentato con poliuretano media densità **Tipo CS 55**

Caratteristiche tecniche

Profilo in acciaio per avvolgibile a schiuma poliuretanica ecologica ad alta stabilità e lunga durata, senza alcuna manutenzione.

Bloccaggio stecca

standard
con tappo
laterale spillato

Profilo

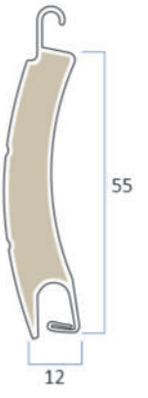

Note tecniche

Misura Nominale

12 x 55 mm

Peso per mq

c.ca 10 Kg

Spessore acciaio

c.ca 0,40 mm

Barre per 1 mt di altezza

18

Largh. massima consigliata

4200 mm

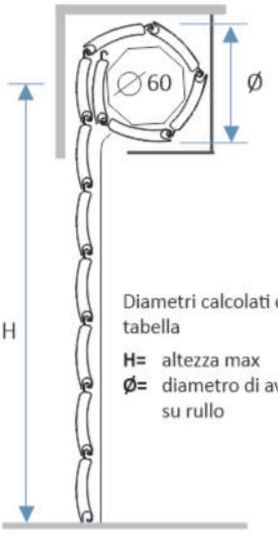

Diametri calcolati come da tabella

H= altezza max
Ø= diametro di avvolgimento su rullo

DIAMETRO DI AVVOLGIMENTO
SU RULLO DA (mm) Ø 60

Altezza mm.	Diametro mm.
1000	145
1200	150
1300	155
1400	160
1500	165
1600	170
1700	175
1800	180
1900	180
2000	185
2200	195
2400	200
2600	210
2800	220
3000	225
3300	240

Avvolgibile in Acciaio coibentato con poliuretano media densità **Tipo CS 55**

Descrizione - Gamma colori

GAMMA COLORI

13 Bianco candido

01 Avorio 1013

02 Avorio

4 Beige

3 Grigio

28 Grigio 35

25 Argento

29 RAL 7016

5 Verde

19 Verde brillante

21 Verde chiaro

8 Bleu

18 Ocra

14 Terracotta

20 Rosso vivo

6 Rosso mattone

7 Testa di moro

22 Marrone 8017

FINITURE FINTO LEGNO

10 Legno chiaro

11 Legno scuro

27 Legno castagno

FINITURE PARTICOLARI

15 Verde Raffaello

17 Grigio Raffaello

16 Rosso Raffaello

9 Marrone Raffaello

TORINO

la tapparella in pvc rinforzato

Caratteristiche tecniche

Profilo

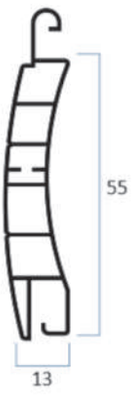

Note tecniche

Misura Nominale

13 x 55 mm

Peso per mq

c.ca 4,0 Kg

Massima larghezza d'impiego

2400 mm

Barre per 1 mt di altezza

18

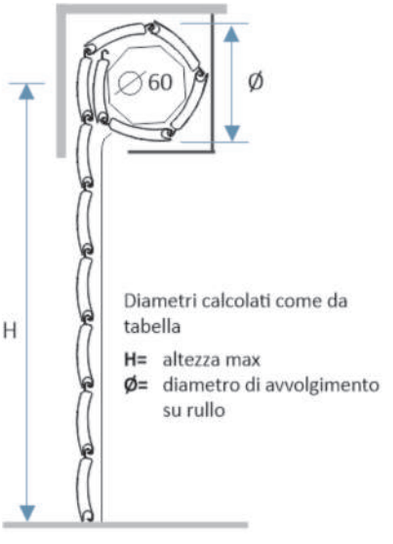

Diametri calcolati come da tabella

H= altezza max

Ø= diametro di avvolgimento su rullo

DIAMETRO DI AVVOLGIMENTO

SU RULLO DA (mm) Ø 60

Altezza mm.	Diametro mm.
1000	155
1200	165
1300	170
1400	175
1500	180
1600	185
1700	190
1800	190
1900	195
2000	200
2200	210
2400	220
2600	230
2800	240
3000	245
3300	255

TORINO

la tapparella in pvc rinforzato

Descrizione - Gamma colori

L'avvolgibile in pvc Torino (peso specifico standard di circa kg. 4,000/mq) è realizzato con stecche auto-aggancianti (a doppia parete e con intersezioni di irrigidimento interni) che misurano 13 mm di base e 55 mm di altezza. Il profilo è dotato di un fermo laterale "antisfilamento" che serve a bloccare le stecche. Normalmente, per le larghezze e colori particolari, è consigliato l'utilizzo di rinforzi in ferro ad H. Questa tipologia di avvolgibili rispetta i requisiti previsti dalla normativa UNI EN 13659:2009.

GAMMA COLORI PVC

1 Bianco	24 Avorio 1013	13 Avorio 01	14 Avorio 217	25 Avorio 711	26 Avorio 701	27 Giallo 110
45 Giallo Ocra	19 Grigio 35	3 Grigio 06	18 Grigio Scuro	23 Grigio Scuro 704	50 Grigio 562	5 Verde 110
10 Verde Oliva	12 Verde Pisello	31 Verde 6005	17 Verde Bottiglia	36 Verde 65	44 Verde Acqua	9 Acqua Marina
7 Celeste	8 Bleu	11 Rosso Mattone	16 Rosso Vivo	15 Bruno 11	73 Beige Chiaro	29 Marrone 25
76 Marrone 8017	20 Testa Di Moro	33 Legno F412	2 Legno Chiaro	6 Legno Scuro	60 Mogano K7	61 Noce K21
63 Frassino K51	62 Douglas K70	71 Legno K1	75 Legno K10	35 Legno K99	34 Legno 09	CA2 Porpora

SOLE 4,5

la tapparella in pvc rinforzato che risolve i problemi dell'inarcamento

Caratteristiche tecniche

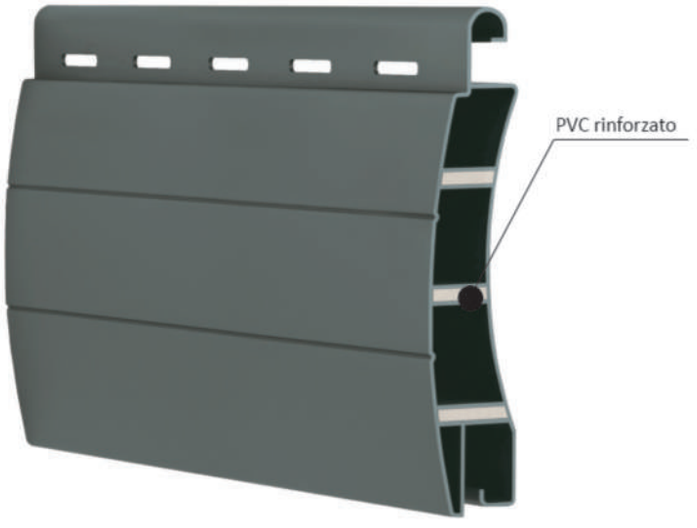

Bloccaggio stecca

standard
con tappo
laterale spillato

Profilo

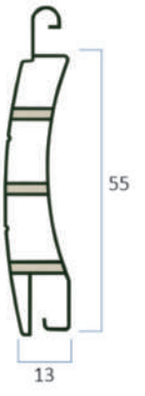

Note tecniche

Misura Nominale

13 x 55 mm

Peso per mq

c.ca 4,5 Kg

Massima larghezza d'impiego

2400 mm

Barre per 1 mt di altezza

18

Diametri calcolati come da tabella

H= altezza max
Ø= diametro di avvolgimento su rullo

DIAMETRO DI AVVOLGIMENTO

SU RULLO DA (mm) Ø 60

Altezza mm.	Diametro mm.
1000	150
1200	165
1300	170
1400	170
1500	175
1600	180
1700	185
1800	190
1900	190
2000	200
2200	215
2400	220
2600	235
2800	240
3000	250
3300	250

SOLE 4,5

la tapparella in pvc rinforzato che risolve i problemi dell'inarcamento

Descrizione - Gamma colori

I vantaggi di una tapparella SOLE 4,5 sono:

- Alta resistenza alle temperature: in condizioni di forte esposizione al sole garantisce il corretto funzionamento del telo.
- Elevata capacità di isolamento grazie alla bassissima conducibilità termica
- Ottima stabilità dimensionale
- Eco sostenibilità: interamente riciclabile a fine utilizzo
- Autoestinguente

GAMMA COLORI PVC

1 Bianco	24 Avorio 1013	13 Avorio 01	14 Avorio 217	25 Avorio 711	26 Avorio 701	27 Giallo 110
45 Giallo Ocra	19 Grigio 35	3 Grigio 06	18 Grigio Scuro	23 Grigio Scuro 704	50 Grigio 562	5 Verde 110
10 Verde Oliva	12 Verde Pisello	31 Verde 6005	17 Verde Bottiglia	36 Verde 65	44 Verde Acqua	9 Acqua Marina
7 Celeste	8 Bleu	11 Rosso Mattone	16 Rosso Vivo	15 Bruno 11	73 Beige Chiaro	29 Marrone 25
76 Marrone 8017	20 Testa Di Moro	33 Legno F412	2 Legno Chiaro	6 Legno Scuro	60 Mogano K7	61 Noce K21
63 Frassino K51	62 Douglas K70	71 Legno K1	75 Legno K10	35 Legno K99	34 Legno 09	CA2 Porpora

estella delux®

Elegantissime alette per una privacy assoluta

Caratteristiche tecniche

Note tecniche

Misura Nominale

13 x 55 mm

Peso per mq

c.ca 4,5 Kg

Massima larghezza d'impiego

2400 mm

Barre per 1 mt di altezza

18

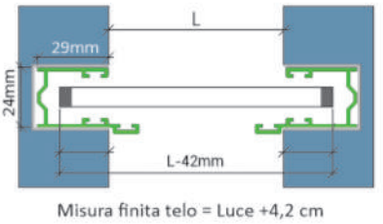

Guida a incasso (tipo A/i)

Misura finita telo = Luce +4,2 cm

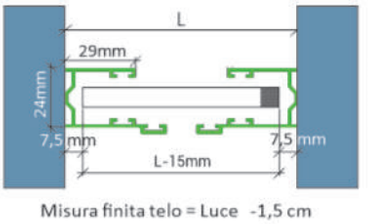

Guida in luce (tipo A)

Misura finita telo = Luce -1,5 cm

DIAMETRO DI AVVOLGIMENTO

SU RULLO DA (mm) Ø 60

Altezza mm.	Diametro mm.
1200	160
1500	180
1900	200
2300	225
2600	235

estella delux®

Elegantissime alette per una privacy assoluta

Descrizione - Gamma colori

Estella deLux è un'evoluzione di prestigio della filosofia Estella, pensata espressamente per chi desidera, per la propria casa, una privacy davvero totale. Il microforato, invece che a "scomparsa", è protetto da alette sollevabili (come ad esempio in persiane o veneziane), che ne regolano l'apertura e quindi il flusso luce/aria.

Le alette, anche nell'angolo di apertura massima (circa 45°) impediscono in maniera totale la visuale dall'esterno, proteggendo in maniera assoluta gli ambienti interni da occhi indiscreti e garantendo le caratteristiche di comfort tipiche di Estella: passaggio d'aria, filtro radiazioni, zanzariera...

In alluminio estruso, i suoi standard di sicurezza sono, se possibile, superiori alla versione Classic, grazie ad un nuovo sistema di blocchi automatici, che agiscono sul telo e sul rullo avvolgitore, assicurando la massima protezione contro i tentativi di efrazione.

GAMMA COLORI

RAL 9010 Bianco traffico	RAL 1013 Bianco perla	RAL 7035 Grigio luce	RAL 1013 Verde abete	RAL 8017 Marrone Cioccolata
RAL 6005 Verde muschio	RAL 6021 Verde pallido	RAL 7001 Grigio argento	RAL 7016 Grigio antracite	RAL 8001 Marrone ocra
RAL 3004 Bordeaux	RAL 9006 Alluminio brillante	RAL 1002 Sabbia	RAL 378-70R Legno	Colore speciale a richiesta

I riferimenti dei colori riportati in questo catalogo, potrebbero risultare alterati nella riproduzione e stampa.
Per maggiore sicurezza fare riferimento alla mazzetta colori fornita dall'azienda.

Orienta®

L'avvolgibile a stecche orientabili senza meccanismo di rotazione

Caratteristiche tecniche

Note tecniche

Misura Nominale

11,7 x 63,5 mm

Peso per mq

c.ca 10,00 Kg

Largh. massima consigliata

4000 mm

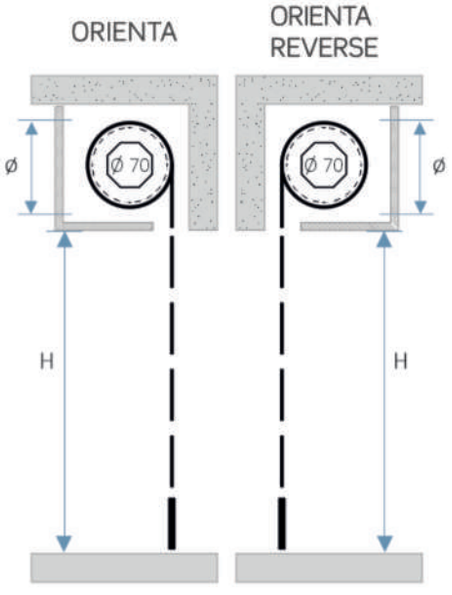

DIAMETRO DI AVVOLGIMENTO

SU RULLO DA (mm) Ø 70

Altezza mm.	Diametro mm.
1600	195
1800	200
2000	215
2200	225
2400	227
2500	238
2800	248
3000	253

DIAMETRO DI AVVOLGIMENTO REVERSE

SU RULLO DA (mm) Ø 70

Altezza mm.	Diametro mm.
1600	205
1800	210
2000	220
2200	230
2400	235
2500	240
2800	250
3000	260

Diametri calcolati come da tabelle

H= misura luce

Ø= diametro di avvolgimento su rullo

Orienta®

L'avvolgibile a stecche orientabili senza meccanismo di rotazione

Descrizione - Gamma colori

Sintesi tra avvolgibile e persiana, offre solo il meglio di questi due prodotti.
Spesso usando l'avvolgibile ci si trova di fronte a scelte del tipo: sollevare il telo per arieggiare o abbassarlo per ripararsi dai raggi solari e dalle intrusioni.
In una soluzione unica, Orienta consente di arieggiare, illuminare e proteggere dal sole, per il massimo del comfort.
Il suo funzionamento non richiede meccanismi all'interno delle guide, pertanto è possibile installarla come un normale avvolgibile su nuove costruzioni o sostituirla alle esistenti.
Non necessita di manutenzione, garantisce un funzionamento costante nel tempo.
La movimentazione del telo è motorizzata ma si può anche richiedere il comando ad argano. Sono disponibili sul mercato motori con radiocomando con tre finecorsa.
È possibile memorizzare le posizioni di telo avvolto, telo chiuso e telo orientato.
E' consigliato l'utilizzo di motori a basso numero di giri; preferibilmente 12 giri/min.

GAMMA COLORI

Bianco 9010

Avorio 1013

Grigio 7035

Grigio 9006

Grigio 7016

Grigio Raffaello

Verde Muschio

Marrone Muschio

Bianco Venato

Douglas

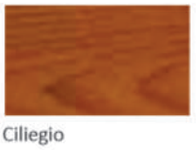
Ciliegio

Noce Chiaro

Noce Medio

Noce Scuro

Rovere

Golden oak

Nussbaum

Verde Prato

alicka

La tapparella Kikau a lamelle orientabili

Caratteristiche tecniche

Note tecniche

Peso per mq

c.ca 10,50 Kg

Largh. massima consigliata

2000 mm

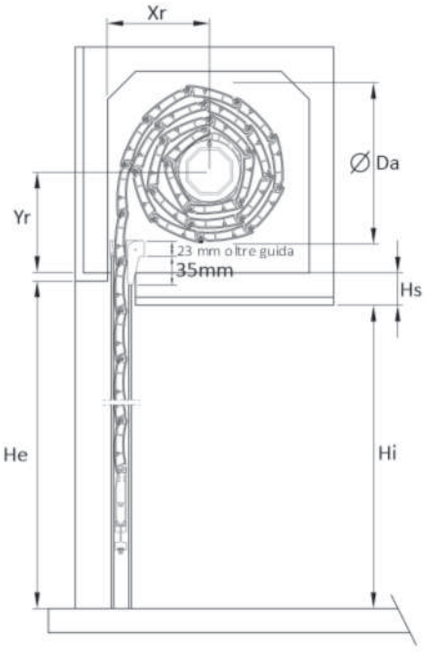

DIAMETRO DI AVVOLGIMENTO

SU RULLO DA (mm) Ø 60

Altezza Hi mm.	Diametro mm.
1200	175
1400	190
1600	205
1800	215
2000	220
2200	230
2300	235
2400	240
2500	245
2600	250
2700	255
2800	260

alika

La tapparella Kikau a lamelle orientabili

Descrizione - Gamma colori

Alika è una tapparella in alluminio a lamelle orientabili, in grado di scorrere all'interno delle guide standard e di avvolgersi completamente all'interno del cassonetto. In posizione di chiusura Alika consente l'orientamento delle lamelle per poter modulare in modo graduale il passaggio di luce ed aria all'interno degli ambienti.

Il suo funzionameto è fluido e silenzioso. Con Alika è possibile vivere i propri spazi sempre con il massimo comfort, senza rinunciare alla privacy.

L'utilizzo di Alika è semplice ed alla portata di tutti, può essere azionata con i comuni motori elettrici in commercio attraverso i pulsanti a muro o mediante i relativi telecomandi.

Alika può essere integrata nei sistemi di domotica, contribuisce al risparmio energetico ed alla sicurezza passiva della casa.

Sistema orientabile Il sistema orientabile consente di regolare gradualmente tutte le lamelle da 0° a 90° per passare dall'oscuramento alla progressiva regolazione di luce ed aria.

Il particolare design delle lamelle favorisce, in caso di pioggia, la defluizione dell'acqua verso l'esterno anche in posizione di massima apertura.

GAMMA COLORI

Colori Standard Raggrinzati

RAL 9010 | RAL 1013 | RAL 6005 | RAL 6009

Verde gotico | RAL 7004 | RAL 9006 | Grigio gotico | RAL 8017 | Marrone gotico

Colori Effetto Legno Raggrinzati

Noce medio | Noce Puglia | Castagno PVC-C | Castagno PVC-S | Verde venato | Rovere antico

Colori Componenti Plastici

Nero *(di serie)* | RAL 6009 *(opzionale)* | RAL 9010 *(opzionale)* | RAL 8017 *(opzionale)* | RAL 1013 *(opzionale)* | RAL 7004 *(opzionale)*

Rolltek smart

La tapparella che si orienta come una persiana

Blind Zone

Caratteristiche tecniche

Note tecniche

Peso per mq

c.ca 8,5 Kg

Largh. massima consigliata

3000 mm

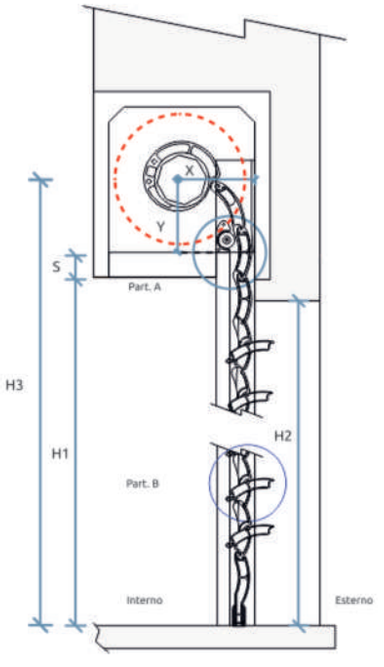

DIAMETRO DI AVVOLGIMENTO

SU RULLO DA (mm) Ø 60

Altezza mm.	Diametro mm.
1200	195
1400	215
1600	220
1800	235
2000	250
2200	252
2300	255
2400	265
2500	275
2600	285
2700	290
2800	295
2900	300
3000	305

Rolltek smart

La tapparella che si orienta come una persiana

Descrizione - Gamma colori

La tapparella Rolltek Smart rappresenta una sintesi efficace e innovativa di due prodotti:
la tapparella avvolgibile e la persiana a lamelle orientabili.

Come una tapparella, si svolge e si avvolge fino a scomparire.

Come una persiana, permette di regolare l'orientamento delle lamelle nella posizione desiderata.

GAMMA COLORI

Elementi plastici

Nero opaco	Verde gotico	Testa di moro (3700 TM)	RAL 1013	RAL 6005	RAL 7001
RAL 7035	RAL 8003	RAL 8011	RAL 8017	RAL 9010	

Profili - Finiture standard

Raggrinzante Avorio soft S113	Opaco RAL 1013	Raggrinzante RAL 6005	RAL 7000 GG	Opaco RAL 7003	RAL 9010
RAL 7100 GV	RAL 7200 GM	Raggrinzante RAL 8017 RG	RAL 9006	Grigio argento	Raggrinzante Bianco soft

Profili - Colori effetto legno - Supplemento 20%

Raggrinzante Ciliegio scuro	Raggrinzante Noce scuro	Raggrinzante Douglas N8	Raggrinzante Renolit scuro

Rolltek slim

La tapparella che si orienta come una persiana

Blind Zone

Caratteristiche tecniche

Note tecniche

Peso per mq

c.ca 7,5 Kg

Largh. massima consigliata

1900 mm

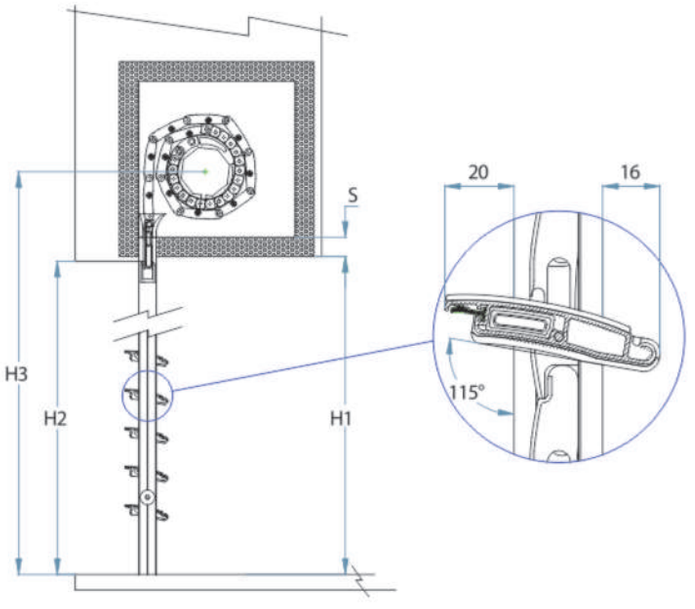

DIAMETRO DI AVVOLGIMENTO

SU RULLO DA (mm) Ø 60

Altezza mm.	Diametro mm.
1200	180
1300	189
1400	192
1500	195
1600	203
1700	205
1800	210
1900	217
2000	220
2100	225
2200	230
2300	235
2400	237
2500	252

Rolltek slim

La tapparella che si orienta come una persiana

Blind Zone

Descrizione - Gamma colori

Ideale per le tue esigenze di ristrutturazione, Rolltek Slim, pur funzionando nelle comuni guide per tapparelle, a telo abbassato, consente la gestione graduale dell'ingresso di aria e di luce mantenendo diametri di avvolgimento ridotti.

GAMMA COLORI

Elementi plastici

Nero opaco	Verde gotico	Testa di moro (3700 TM)	RAL 1013	RAL 6005	RAL 7001
RAL 7035	RAL 8003	RAL 8011	RAL 8017	RAL 9010	

Profili - Finiture standard

Raggrinzante Avorio soft S113	Opaco RAL 1013	Raggrinzante RAL 6005	RAL 7000 GG	Opaco RAL 7003	RAL 9010
RAL 7100 GV	RAL 7200 GM	Raggrinzante RAL 8017 RG	RAL 9006	Grigio argento	Raggrinzante Bianco soft

Profili - Colori effetto legno - Supplemento 20%

Raggrinzante Ciliegio scuro	Raggrinzante Noce scuro	Raggrinzante Douglas N8	Raggrinzante Renolit scuro